H 3–1
4.5-ZIMMER-MAISONETTE-GARTEN-WOHNUNG

Geschoss:	EG/1. OG
Bruttowohnfläche:	ca. 131 m²
Aussenfläche:	ca. 20 m²
Keller:	ca. 7 m²

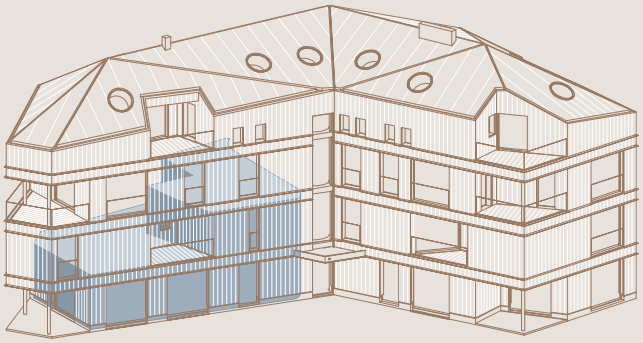

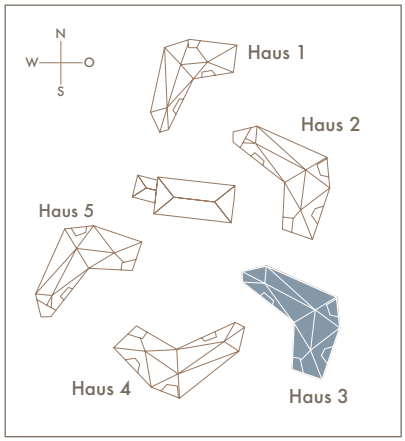

Exklusiv Möblierung | Änderungen vorbehalten

LIEBWLEN

Vermietung
ANMAT ImmoTreuhand AG, Bahnhofstrasse 57, Postfach 478, 6403 Küssnacht, Tel. 041 819 80 40, info@anmat.ch